ТОРГОВИЙ ДІМ КИЇВ СПЕЦ ТЕХ

ЄВРОКОНТЕЙНЕР ПЛАСТИКОВИЙ З ПЛАСКОЮ КРИШКОЮ, ВЖИВАНИЙ 1100 Л



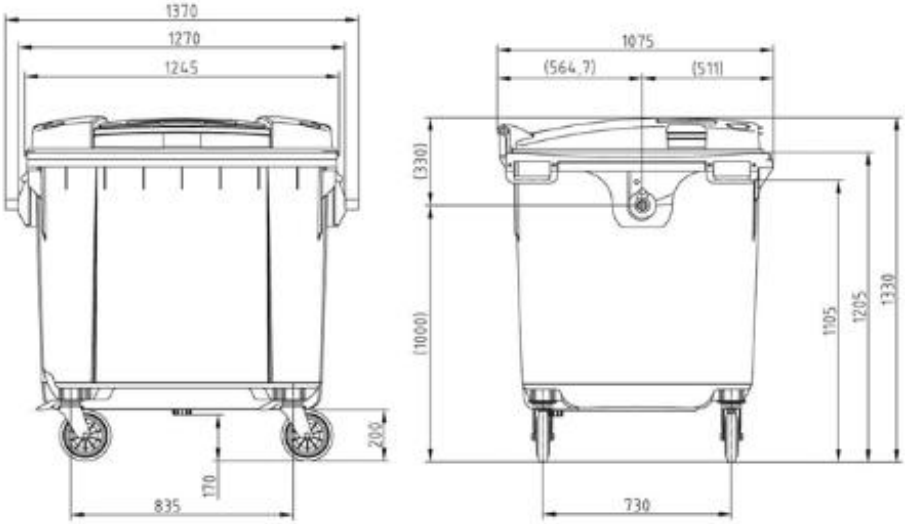

ТОВ «ТД «КИЇВ-СПЕЦТЕХ»
Контактний телефон:
+38(097) 746-67-04
+38(050) 086-92-74

Адреса: **Україна, 01054, м.Київ, Шевченківський р-н, вул. Ярославів Вал, буд. 13/2 (літера Б), офіс 3**
E-mail: **tovkst@gmail.com**
Website: **kievspecteh.com**

Код ЄДРПОУ 45243844
IBAN UA 8932 8209 00000 2600 40000 34729
В АТ АБ Південний

ТОРГОВИЙ ДІМ
КСТ КИЇВ СПЕЦ ТЕХ

ДЕТАЛЬНІ СВІТЛИНИ









ТОВ «ТД «КИЇВ-СПЕЦТЕХ»
Контактний телефон:
+38(097) 746-67-04
+38(050) 086-92-74

Адреса: **Україна, 01054, м.Київ, Шевченківський р-н, вул. Ярославів Вал, буд. 13/2 (літера Б), офіс 3**
E-mail: **tovkst@gmail.com**
Website: **kievspecteh.com**

Код ЄДРПОУ 45243844
IBAN UA 8932 8209 00000 2600 40000 34729
В АТ АБ Південний

ХАРАКТЕРИСТИКИ

Об'єм	1100 л
Колір	Чорний
Країна реєстрації бренда	Німеччина
Країна-виробник	Німеччина
Стан	вживаний
Матеріал	Поліетилен
Призначення	Для ТПВ
Тип	Контейнер
Конструкція	Для звичайного та роздільного збирання ТПВ з плоскою кришкою На колесах
Довжина	1075 мм
Ширина	1370 мм
Висота	1330 мм
Вага	50 кг
Максимальне навантаження, кг	440
Кришка	Відкидна

ТОВ «ТД «КИЇВ-СПЕЦТЕХ»
Контактний телефон:
+38(097) 746-67-04
+38(050) 086-92-74

Адреса: **Україна, 01054, м.Київ, Шевченківський р-н, вул. Ярославів Вал, буд. 13/2 (літера Б), офіс 3**
E-mail: **tovkst@gmail.com**
Website: **kievspecteh.com**

Код ЄДРПОУ 45243844
IBAN UA 8932 8209 00000 2600 40000 34729
В АТ АБ Південний

ТОРГОВИЙ ДІМ КИЇВ СПЕЦ ТЕХ

ОПИС

- ✓ Додаткові ребра жорсткості забезпечують необхідну жорсткість.
- ✓ Посилені ключові робочі вузли контейнера
- ✓ Кріплення коліс;
- ✓ Місця захоплення гребінкою;
- ✓ Передбачені водовідводи та отвір для злиття рідини.
- ✓ Для фіксації контейнера колеса обладнані ножним гальмом.
- ✓ Відповідність європейському стандарту DIN EN 840.
- ✓ Німецька якість, підтверджена сертифікатом ISO 14001:2015.
- ✓ Наявність сертифіката TUV Rheinland.
- ✓ Наявність сертифіката походження SULO.
- ✓ Наявність сертифіката відповідності екологічним стандартам RAL.
- ✓ Схвалено ДержСанЕпідем службою України.
- ✓ Виготовлений із первинної сировини.
- ✓ Максимально адаптовані для інтенсивної експлуатації в українських умовах при температурі від -40 до +50 С.
- ✓ Ремонтноздатність.
- ✓ Гарантія 12 місяців.

ПЕРЕВАГИ

В порівнянні з металевими контейнерами:

- Дешевший, ніж металевий контейнер.
- Вага в 2,5 рази менша, ніж металевий контейнер.
- Не іржавіють.
- Не гниють.
- Мають кращі санітарно-гігієнічні властивості.

ТОВ «ТД «КИЇВ-СПЕЦТЕХ»
Контактний телефон:
+38(097) 746-67-04
+38(050) 086-92-74

Адреса: **Україна, 01054, м.Київ, Шевченківський р-н, вул. Ярославів Вал, буд. 13/2 (літера Б), офіс 3**
E-mail: **tovkst@gmail.com**
Website: **kievspecteh.com**

Код ЄДРПОУ 45243844
IBAN UA 8932 8209 00000 2600 40000 34729
В АТ АБ Південний

СИРОВИНА



Вигляд молекул ПВХ

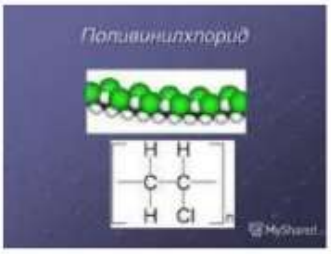

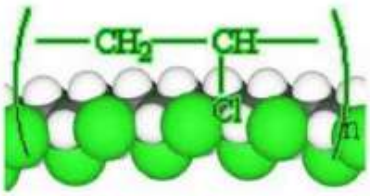

Полівінілхлорид



Полівінілхлорид або поліхлорвініл, поліхлорвінілова смола — безбарвна, прозора пластмаса, термопластичний полімер, продукт полімеризації хлорвінілу CH_2=CHCl. Щоб одержати з поліхлорвінілу м'який матеріал, його змішують з пластифікатором.

Формула: (C2H3Cl)n

Молекулярна формула: (C2H3Cl)n

Зовнішній вигляд: порошок білого кольору

Густина: 1,35-1,43 г/см3

ТОВ «ТД «КИЇВ-СПЕЦТЕХ»
Контактний телефон:
+38(097) 746-67-04
+38(050) 086-92-74

Адреса: **Україна, 01054, м.Київ, Шевченківський р-н, вул. Ярославів Вал, буд. 13/2 (літера Б), офіс 3**
E-mail: **tovkst@gmail.com**
Website: **kievspecteh.com**

Код ЄДРПОУ 45243844
IBAN UA 8932 8209 00000 2600 40000 34729
В АТ АБ Південний

ТОРГОВИЙ ДІМ
КСТ КИЇВ СПЕЦ ТЕХ

НАШІ КЛІЄНТИ



ТОВ «ТД «КИЇВ-СПЕЦТЕХ»
Контактний телефон:
+38(097) 746-67-04
+38(050) 086-92-74

Адреса: **Україна, 01054, м.Київ, Шевченківський р-н, вул. Ярославів Вал, буд. 13/2 (літера Б), офіс 3**
E-mail: **tovkst@gmail.com**
Website: **kievspecteh.com**

Код ЄДРПОУ 45243844
IBAN UA 8932 8209 00000 2600 40000 34729
В АТ АБ Південний