КСТ КИЇВ СПЕЦ ТЕХ

Комерційна пропозиція
Вакуумна машина SPEC-4 на шасі IVECO EUROCARGO

Вакуумна машина SPEC-4 на шасі IVECO EUROCARGO призначена для вакуумного очищення вигрібних ям і транспортування фекальних рідин до місця утилізації.

Спеціальне устаткування складається з цистерни, вакуумного насоса з приводом, сигнально-запобіжного пристрою, приймального лючка зі всмоктуючим шлангом, кранів управління з трубопроводом і додаткового електроустаткування.

Контактний телефон:
+38(097) 746-67-04
+38(099) 632-13-31
+38(044) 232-02-98

Адреса: **Україна, 04060, м. Київ, вул. Ризька, буд. 73-г, офіс 7**
E-mail: **tovkst@gmail.com**
Website: **kievspecteh.com**

Код ЄДРПОУ 42623361.
IBAN UA573282090000026003000003717
в АТ «АБ «Південний».

КСТ КИЇВ СПЕЦ ТЕХ

Заповнення цистерни здійснюється під дією вакууму, звільнення цистерни самопливно або тиском повітря від вакуумного насоса.

До складу спецобладнання входять:

- цистерна,
- вакуумний насос з приводом,
- сигнально-запобіжний пристрій,
- трубопроводи вакуум-нагнітальної системи з краном,
- приймальний люк зі всмоктує шлангом,
- майданчики для обслуговування,
- електрообладнання.

Наповнення цистерни рідкими відходами здійснюється шляхом створення в цистерні розрідження.

При досягненні граничного рівня заповнення цистерни сигнально-запобіжний пристрій автоматично зупиняє двигун (на дизельних машинах подається звуковий сигнал).

Звільнення цистерни здійснюється як самопливом, так і під тиском.

Для візуального спостереження за наповненням цистерни є оглядові вікна.

Для зручності роботи в темний час доби робоче місце оператора висвітлюється спеціальної фарою.

Контактний телефон:
+38(097) 746-67-04
+38(099) 632-13-31
+38(044) 232-02-98

Адреса: **Україна, 04060, м. Київ, вул. Ризька, буд. 73-г, офіс 7**
E-mail: **tovkst@gmail.com**
Website: **kievspecteh.com**

Код ЄДРПОУ 42623361.
IBAN UA573282090000026003000003717
в АТ «АБ «Південний».

Високоякісне фарбування всіх вузлів і деталей до збірки в поєднанні із суцільним зварювальним швами запобігає утворенню вогнищ корозії і забезпечує надійність і довговічність металоконструкцій.

Характеристики обладнання:

Параметр	Одиниці вимірювання	Значення
Базове шасі	IVECO EUROCARGO ML 100E18	
Місткість цистерни	4	м3
* Глибина очисної ями	від 4,5 до 17 м	м
*Продуктивність вакуумного насосу	240 360 720 980	куб.м / год
Максимальне розрідження в цистерні	МПа	0,08
Час наповнення цистерни	5-7	хв
Країна виробник асенізаційного обладнання	Україна	

***Примітка:** Максимальна глибина всмоктування - відстань по вертикалі від пробно-спускного крана до рівня забираючих відходів. Для збільшення глибини всмоктування до 17 метрів застосовується метод барботажу (спеціальний мундштук).

*Продуктивність вакуумного насосу від 240 до 920 м3/год

Технічні характеристики IVECO EUROCARGO ML 100E18:

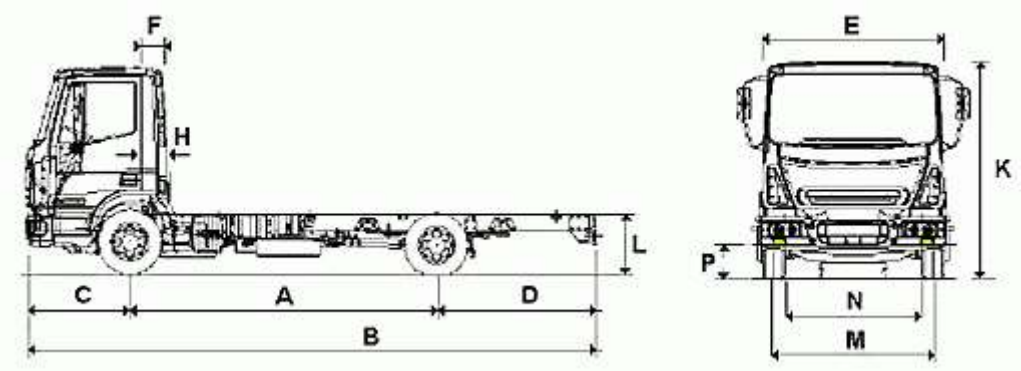

Повна маса	10 000 кг

Контактний телефон:
+38(097) 746-67-04
+38(099) 632-13-31
+38(044) 232-02-98

Адреса: **Україна, 04060, м. Київ, вул. Ризька, буд. 73-г, офіс 7**
E-mail: **tovkst@gmail.com**
Website: **kievspecteh.com**

Код ЄДРПОУ 42623361.
IBAN UA573282090000026003000003717
в АТ «АБ «Південний».

Вантажопідйомність	6595 - 6405 кг
Двигун	Tector Euro 5-6
Тип	Дизель з турбонаддувом та проміжним охолодженням
Робочий об'єм	5,9 л
максимальна потужність	182 л.с. при 2700 об\хв
Максимальний крутний момент	570 Н/м при 1200-2100 об/хв

Комплектація авто:

Кабіна

Спальна кабіна	опція
Протитуманні фари	опція
Центральний замок на дистанційному управлінні	опція
Гідравлічний перекидач кабіни	опція
Тоноване скло	стандарт
Верхній регульований спойлер у колір кабіни	опція
Механічний люк у даху	опція
Дзеркала з підігрівом та електрорегулюванням	стандарт
Коригування світла фар з кабіни	стандарт
Додатковий автономний обігрівач кабіни	опція
омивач фар	опція
Аеродинаміка	
Кутові дефлектори кабіни	стандарт
Кольоровий дисплей на панелі керування	стандарт
Круїз контроль	опція
Тахограф на 2 водії	стандарт

Обмежувач швидкості	стандарт
Сидіння водія на пневмопідвісці	опція
Підголівник сидіння водія	стандарт
Подвійне пасажирське сидіння	стандарт
Подушки безпеки	опція
Ремені безпеки	стандарт
Люк у даху з дистанційним керуванням (спальна кабіна)	опція
Кондиціонер	опція
CD магнітола + 2 колонки	опція
Електросклопідйомники	стандарт
Підвіска	
Передня підвіска: параболічні ресори	стандарт
Задня підвіска: параболічні ресори	стандарт
Пневмопідвіска передньої осі	опція
Пневмопідвіска задньої осі	опція
Передня вісь: навантаження - 3600	стандарт
Задня вісь: навантаження - 6800	стандарт
Колеса	
Шині, безкамерні 225/75 R 17.5R	стандарт
Запасне колесо	стандарт
Підпірний протипідкатний пристрій	стандарт
Двигун Tector	стандарт
Потужність 180 к.с./132кВт	стандарт
Коробка передач IVECO - 2865.6 мех.	стандарт
Коробка передач IVECO - 2870.9 мех.	опція
Гальмівна система	

Контактний телефон:
+38(097) 746-67-04
+38(099) 632-13-31
+38(044) 232-02-98

Адреса: **Україна, 04060, м. Київ, вул. Ризька, буд. 73-г, офіс 7**
E-mail: **tovkst@gmail.com**
Website: **kievspecteh.com**

Код ЄДРПОУ 42623361.
IBAN UA573282090000026003000003717
в АТ «АБ «Південний».

ABS	стандарт
Вентильовані дискові гальма: передні та задні	стандарт
Моторне гальмо	стандарт
Антипробукувальна система ASR	опція
Шасі	
Вихлопна труба зліва	стандарт
Бризковики з водопоглинанням	стандарт
Сталевий паливний бак 115 л.	стандарт
Кришка бака із замком	стандарт
Кронштейни для кузова	стандарт
Передній протипідкатний захист	стандарт
Захист радіатора	опція
Аварійний трикутник	опція
Електроустаткування	
Генератор змінного струму 90 Амп.	стандарт
Акумулятор 110	стандарт
Імобіллайзер	стандарт
Механічний вимикач маси	стандарт

Вакуумна система призначена для створення розрідження в цистерні при наповненні її відходами і тиску при їх зливі.

Контактний телефон:
+38(097) 746-67-04
+38(099) 632-13-31
+38(044) 232-02-98

Адреса: **Україна, 04060, м. Київ, вул. Ризька, буд. 73-г, офіс 7**
E-mail: **tovkst@gmail.com**
Website: **kievspecteh.com**

Код ЄДРПОУ 42623361.
IBAN UA573282090000026003000003717
в АТ «АБ «Південний».

Вакуумна система включає:

- 4-х ходовий кран;
- вакуумний насос;
- систему трубопроводів.

На лінії всмоктування встановлений поплавцевий клапан, який монтується на кришці сигнально запобіжного пристрою і перекриває всмоктуючу лінію при наповненні цистерни, тим самим унеможливлює попадання відходів в насос. Окрім цього на лінії всмоктування встановлений бачок проміжний, який призначений для збору конденсату, що утворюється під час заповнення цистерни відходами у всмоктуючій лінії. У нагнітальній лінії насоса встановлений глушник, для зниження шуму при виході повітря з насоса.

Схема вакуумного насосу:

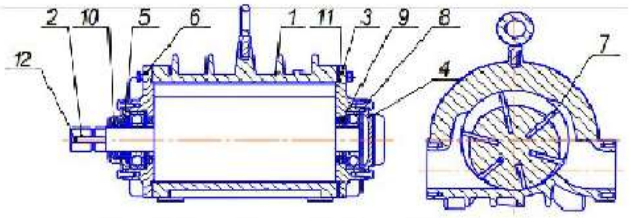

1.Корпус;2.Ротор;3.Кришка;4.Кришка;5.Кришка;
6.Кришка;7.Лопатка;8.Підшипник;9.Манжета;
10.Манжета;11.Ущільнююче гумове кільце;12.Шпонка.

Схема вакуумної системи:

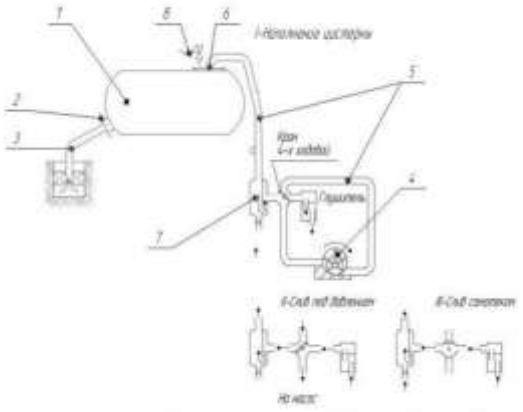

Контактний телефон:
+38(097) 746-67-04
+38(099) 632-13-31
+38(044) 232-02-98

Адреса: **Україна, 04060, м. Київ, вул. Ризька, буд. 73-г, офіс 7**
E-mail: **tovkst@gmail.com**
Website: **kievspecteh.com**

Код ЄДРПОУ 42623361.
IBAN UA573282090000026003000003717
в АТ «АБ «Південний».

КСТ КИЇВ СПЕЦ ТЕХ

1.Вакуумний насос;

2.Глушник;

3.Пробка,

(місце установки мановакуумметра);

4.Чотирьохходовий кран;

5.Бачок проміжний.

Положення рукоятки 4 х ходового крана:

В - Всмоктування рідини в цистерну,

О - Спорожнення цистерни самопливом;

Н - Спорожнення цистерни під тиском.

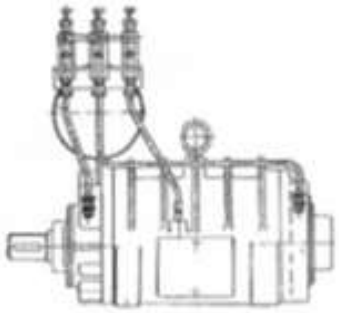

Насос вакуумний пластинчато роторний

Призначений для створення вакууму

або тиску в вакуумно нагнітальних

системах асенізаторів

1,Кран для зняття розрідження в рукаві.

2.Рукоятка

Насос вакуумний

Схема змазки вакуумного насоса

1.Бак масляний;2.Корпус масльонки:

3.Гвинт регулювальний;4.Втулка оглядова;

5.Прес масльонки;6.Трійник;7.Штуцер;

8,9,10-Трубки

Контактний телефон:
+38(097) 746-67-04
+38(099) 632-13-31
+38(044) 232-02-98

Адреса: **Україна, 04060, м. Київ, вул. Ризька, буд. 73-г, офіс 7**
E-mail: **tovkst@gmail.com**
Website: **kievspecteh.com**

Код ЄДРПОУ 42623361.
IBAN UA573282090000026003000003717
в АТ «АБ «Південний».

КСТ КИЇВ СПЕЦ ТЕХ

НАШІ КЛІЄНТИ

Контактний телефон:
+38(097) 746-67-04
+38(099) 632-13-31
+38(044) 232-02-98

Адреса: **Україна, 04060, м. Київ, вул. Ризька, буд. 73-г, офіс 7**
E-mail: **tovkst@gmail.com**
Website: **kievspecteh.com**

Код ЄДРПОУ 42623361.
IBAN UA573282090000026003000003717
в АТ «АБ «Південний».