КСТ КИЇВ СПЕЦ ТЕХ

Малотоннажний вантажний автомобіль на базі шассі Hyundai HD35

Вантажопідйомність: 3000 кг.

Кількість осей: 2

Марка: Hyundai

Опис : Hyundai HD35 – це якісний вантажний автомобіль корейського виробництва за неймовірно доступною ціною. Крім практичного та продуманого дизайну, не можливо не помітити, що всі ці напрацювання спрямовані на деталі, що полегшують щоденну роботу. Hyundai HD35 – це надійність, функціональність та ефективність.

Контактний телефон:
+38(097) 746-67-04
+38(099) 632-13-31
+38(044) 232-02-98

Адреса: **Україна, 04060, м. Київ, вул. Ризька, буд. 73-г, офіс 7**
E-mail: **tovkst@gmail.com**
Website: **kievspecteh.com**

Код ЄДРПОУ 42623361.
IBAN UA573282090000026003000003717
в АТ «АБ «Південний».

КСТ КИЇВ СПЕЦ ТЕХ

Креслення малотоннажного вантажного автомобіля на базі шассі Hyundai HD35

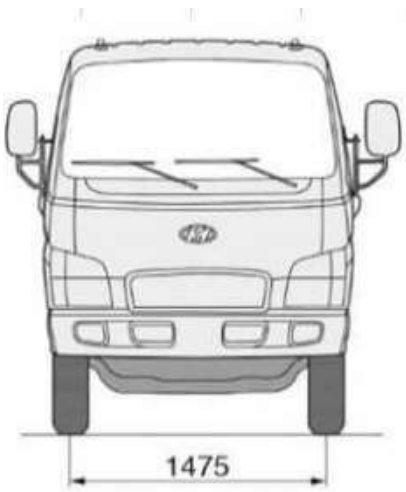

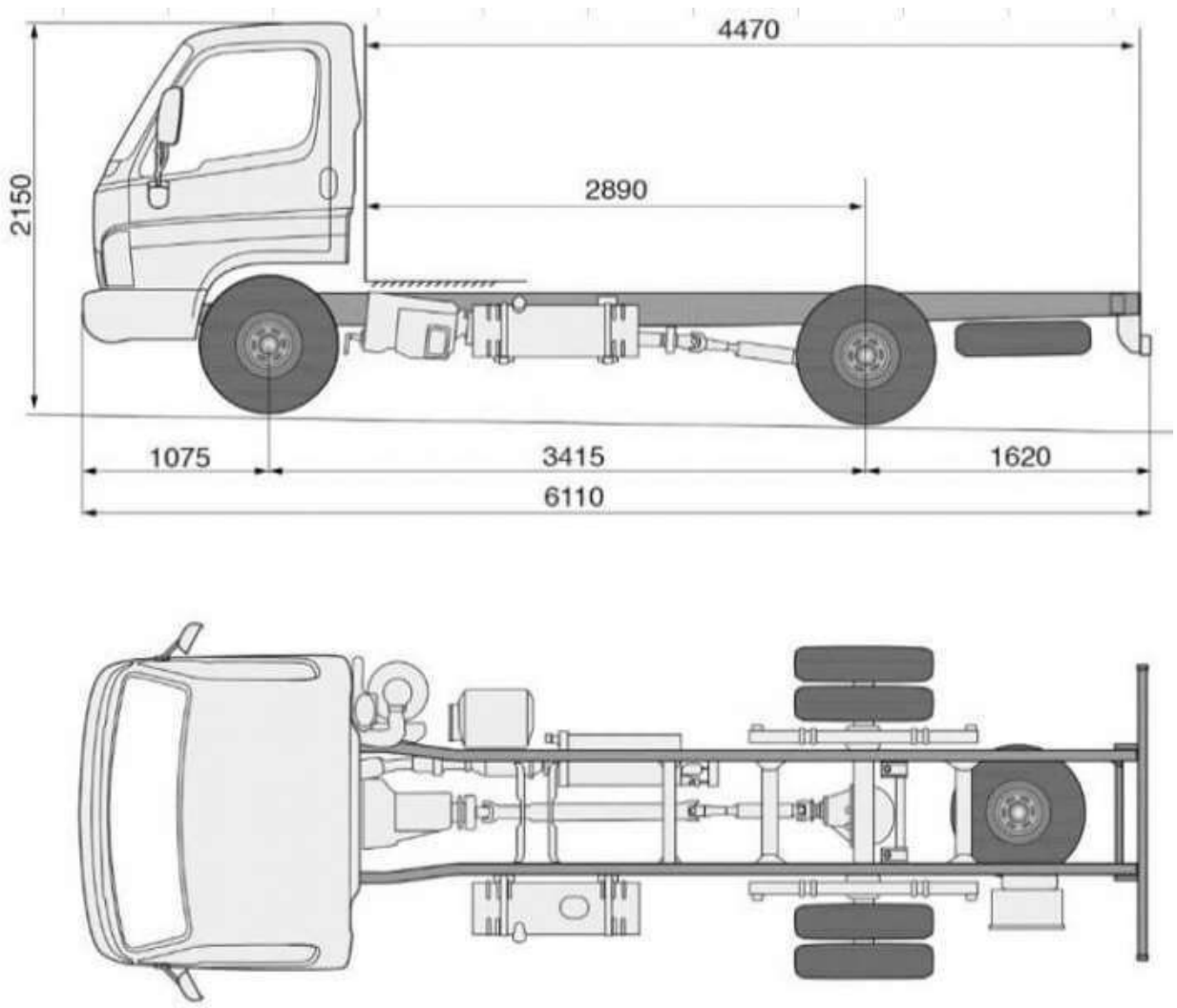

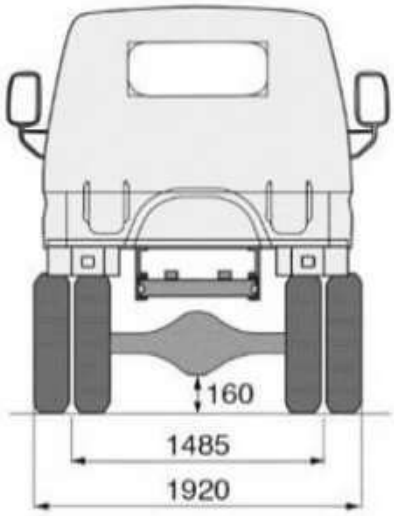

Контактний телефон:
+38(097) 746-67-04
+38(099) 632-13-31
+38(044) 232-02-98

Адреса: **Україна, 04060, м. Київ, вул. Ризька, буд. 73-г, офіс 7**
E-mail: **tovkst@gmail.com**
Website: **kievspecteh.com**

Код ЄДРПОУ 42623361.
IBAN UA573282090000026003000003717
в АТ «АБ «Південний».

КСТ КИЇВ СПЕЦ ТЕХ

Опис малотоннажного вантажного автомобіля на базі шассі Hyundai HD35

Легкий, маневрений, економічний, конструктивною допустимою вантажопідйомністю 4 360 кг, Hyundai HD35, розроблений спеціально для експлуатації в місті. Його компактні але ефективні розміри дозволяють встановлення надбудови довжиною 4 500 см, а спеціально розроблене вантажне шасі, дозволить використовувати різноманітні вантажні надбудови, що робить HD35 універсальним транспортним засобом у будь якому виді підприємницької діяльності.

Покращений кут огляду

Краща оглядовість вітрового скла, сприяє безпеці руху, а новий інтер'єр вантажного автомобілю HD 35 створює комфортні умови для водія та його пасажира.

Зручні, комфортабельні та регульовані сидіння

Практичні та високоякісні сидіння вироблені з якісного, зносостійкого матеріалу, мають можливість регулювання куту нахилу спинки сидіння.

Усередині кабіна анітрохи не менше, ніж здається зовні. Навіть у звуженій кабіні тестової вантажівки збереглося три повноцінні посадкові місця, а внутрішні габарити не дають приводу скаржитися на тісноту. Інтер'єр кабіни виконаний у сірих тонах і на перший погляд здається трохи простакуватим. В обробці використані може і не дорогі, але досить доброякісні матеріали. Голого металу не видно, крім задньої стінки кабіни, яка нічим не обшита. Водійське сидіння з бічною підтримкою регулюється лише у двох положеннях, але разом з можливістю зміни положення кермової колонки дозволяє швидко підібрати оптимальну посадку. І педальний вузол скомпонований вдало.

Контактний телефон:
+38(097) 746-67-04
+38(099) 632-13-31
+38(044) 232-02-98

Адреса: Україна, 04060, м. Київ,
вул. Ризька, буд. 73-г, офіс 7
E-mail: tovkst@gmail.com
Website: kievspecteh.com

Код ЄДРПОУ 42623361.
IBAN UA573282090000026003000003717
в АТ «АБ «Південний».

КСТ КИЇВ СПЕЦ ТЕХ

Органи управління - все під рукою, та їх не так вже й багато. Праворуч від водія на спеціальному подіумі важіль КП, тут же важіль гальма стоянки. На щитку приладів необхідний мінімум: спідометр, тахометр, покажчики рівня палива та температури охолоджуючої рідини двигуна. Але все виконано на совість. Шкали добре читаються, а контрольні лампи видно навіть при яскравому денному світлі. Кнопки, розташовані праворуч від водія, виконані великими, повз них не промахнешся навіть у темряві. До недоліків можна віднести відсутність у кабіні належної кількості всіляких ніш, боксів та відсіків для зберігання необхідних речей у дорозі. Передбачені лише один невеликий бардачок навпроти пасажирського сидіння, один тримач для пляшки та пара кишень у дверях. Ну, і ще докори корейському малотоннажнику можна поставити відсутність гачків для верхнього одягу.

Особливості

•кондиціонер
•Паливний фільтр грубої очистки
•Первинний паливний фільтр з підігрівом «сепаратора»
•Рульова колонка з регулюванням нахилу і вильоту
•Аудіопідготовка (без динамиков) + Антенна
•Протитуманні фари
•Склоочисники з регульованою частотою роботи
•Попільничка в бічних дверей з боку водія
•Тканинна оббивка сидінь
•Кут відкривання дверей кабіни 90 град
•Демпферная підвіска кабіни
•Газодинамічні гальма
•Підігрів дзеркал заднього виду

Контактний телефон:
+38(097) 746-67-04
+38(099) 632-13-31
+38(044) 232-02-98

Адреса: Україна, 04060, м. Київ,
вул. Ризька, буд. 73-г, офіс 7
E-mail: tovkst@gmail.com
Website: kievspecteh.com

Код ЄДРПОУ 42623361.
IBAN UA573282090000026003000003717
в АТ «АБ «Південний».

КСТ КИЇВ СПЕЦ ТЕХ

Додаткові фото малотоннажного вантажного автомобіля на базі шассі Hyundai HD35

Контактний телефон:
+38(097) 746-67-04
+38(099) 632-13-31
+38(044) 232-02-98

Адреса: **Україна, 04060, м. Київ, вул. Ризька, буд. 73-г, офіс 7**
E-mail: **tovkst@gmail.com**
Website: **kievspecteh.com**

Код ЄДРПОУ 42623361.
IBAN UA573282090000026003000003717
в АТ «АБ «Південний».

КСТ КИЇВ СПЕЦ ТЕХ

Контактний телефон:
+38(097) 746-67-04
+38(099) 632-13-31
+38(044) 232-02-98

Адреса: **Україна, 04060, м. Київ, вул. Ризька, буд. 73-г, офіс 7**
E-mail: **tovkst@gmail.com**
Website: **kievspecteh.com**

Код ЄДРПОУ 42623361.
IBAN UA573282090000026003000003717
в АТ «АБ «Південний».

КСТ КИЇВ СПЕЦ ТЕХ

Контактний телефон:
+38(097) 746-67-04
+38(099) 632-13-31
+38(044) 232-02-98

Адреса: **Україна, 04060, м. Київ, вул. Ризька, буд. 73-г, офіс 7**
E-mail: **tovkst@gmail.com**
Website: **kievspecteh.com**

Код ЄДРПОУ 42623361.
IBAN UA573282090000026003000003717
в АТ «АБ «Південний».

КСТ КИЇВ СПЕЦ ТЕХ

Контактний телефон:
+38(097) 746-67-04
+38(099) 632-13-31
+38(044) 232-02-98

Адреса: **Україна, 04060, м. Київ, вул. Ризька, буд. 73-г, офіс 7**
E-mail: **tovkst@gmail.com**
Website: **kievspecteh.com**

Код ЄДРПОУ 42623361.
IBAN UA573282090000026003000003717
в АТ «АБ «Південний».

КСТ КИЇВ СПЕЦ ТЕХ

Технічі характеристики малотоннажного вантажного автомобіля на базі шассі Hyundai HD35

Параметр	Показник
Модель шасі	Hyundai HD35
Габаритні розміри і маса	Довжина х ширина х висота, мм 6110 х 1770 х 2150
Колісна база	3415 мм.
Мінімальний дорожній просвіт	200 мм.
Повна маса	3 500/6400 (допустима вага) кг.
Споряджена маса шасі	1850 кг.
Вантажопідйомність	1500 / (допустимая до 3т) кг. шасі
Кабіна однорядная	3-місна
Двигун модель	D4DC
Екологічні клас	Євро 5
Об'єм двигуна	2497 $см^3$
Тип топлива	ГП

Контактний телефон:
+38(097) 746-67-04
+38(099) 632-13-31
+38(044) 232-02-98

Адреса: Україна, 04060, м. Київ, вул. Ризька, буд. 73-г, офіс 7
E-mail: tovkst@gmail.com
Website: kievspecteh.com

Код ЄДРПОУ 42623361.
IBAN UA573282090000026003000003717
в АТ «АБ «Південний».

Споживання палива	(Комбінований цикл) 8-9 л / 100 км.
Потужність	136 при 2600 к.с. при об / хв.
Крутний момент	30/1500 кг * м при об / хв.
Шасі	Трансмісія M3S5, 5 передніх / 1 задня
Гальма	Гідравлічні з вакуумним підсилювачем
Підвіска	Передня / задня ресора / ресора
Допустиме навантаження на передню ось	2300 кг.
Допустиме навантаження на задній міст	4100 кг.
Шини	205 / 75R16-8PR
Ємність паливного бака	65 л.
Напруга	В 12 Стартер 12В-2,2 кВт
Генератор	12V-90A

Контактний телефон:
+38(097) 746-67-04
+38(099) 632-13-31
+38(044) 232-02-98

Адреса: **Україна, 04060, м. Київ, вул. Ризька, буд. 73-г, офіс 7**
E-mail: **tovkst@gmail.com**
Website: **kievspecteh.com**

Код ЄДРПОУ 42623361.
IBAN UA573282090000026003000003717
в АТ «АБ «Південний».

КСТ КИЇВ СПЕЦ ТЕХ

НАШІ КЛІЄНТИ

МХП — Агроіндустріальний Холдинг МХП

Onur group

McDonald's

IKEA

Sandora

ROSHEN — Кондитерська фабрика «Рошен»

Збройні сили України

Служба безпеки України

Генеральна прокуратура України

Управління державної охорони України

Національна гвардія України

WOG

METINVEST — ТОВ «Метінвест холдінг»

Національна гвардія України

ПриватБанк — АТ «ПАТ Приват банк»

ОККО

Укрнафта

Києво-Печерська Лавра

Еліцентр

FOZZY

МегаМаркет

АТБ

Галичина

Карпатська Джерельна

КМДА

Київпастранс

ASMAP

Київмедспецтранс

RUDOMAIN

ЕРІДОН ТЕХ

ТОВ Укравтозапчастина

Автоцентр KIA Корея Моторс

Телеканал СТБ

Посольство Швейцарії в Україні

Посольство Швеції

Dyckerhoff

КУК — КУК

Київський політехнічний інститут ім. Сікорського

ХНЗУ ім. Кузнеця

Національний інститут ССХІ ім. М. М. АМОСОВА

Інститут Гідромеханіки

ІНСТИТУТ ОСВІТНІХ АНАЛІТИКИ — Інститут Освітньої Аналітики

Контактний телефон:
+38(097) 746-67-04
+38(099) 632-13-31
+38(044) 232-02-98

Адреса: **Україна, 04060, м. Київ, вул. Ризька, буд. 73-г, офіс 7**
E-mail: **tovkst@gmail.com**
Website: **kievspecteh.com**

Код ЄДРПОУ 42623361.
IBAN UA573282090000026003000003717
в АТ «АБ «Південний».