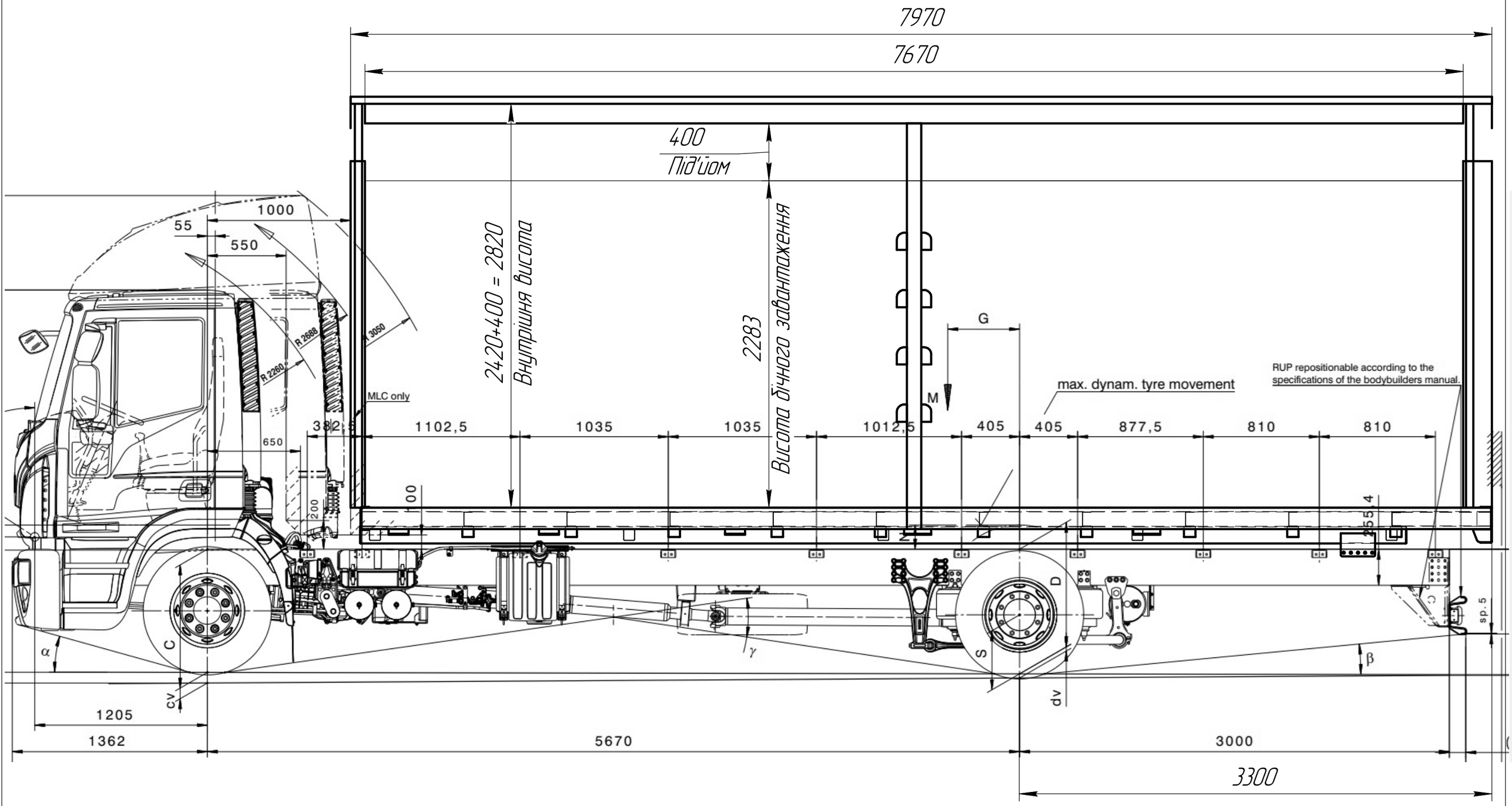

Автомобіль-платформа тентований з під'їомним дахом на шасі Ивеко МЛ-160